DI/DIN15

Pompes Centrifuges Multicellulaires Verticales

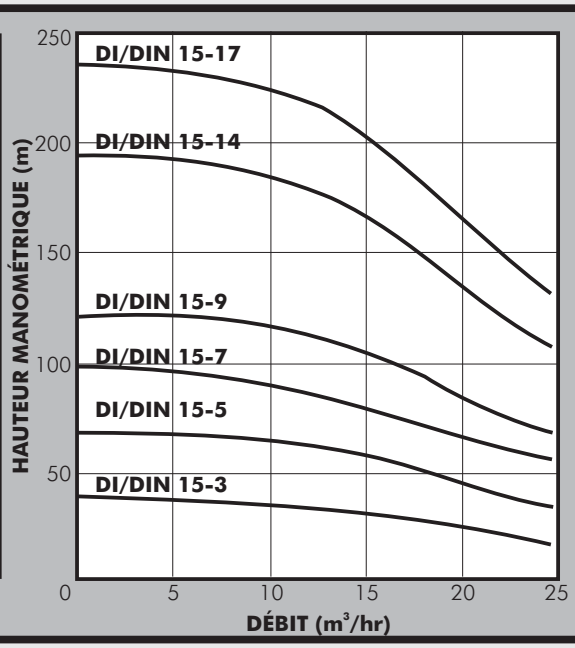

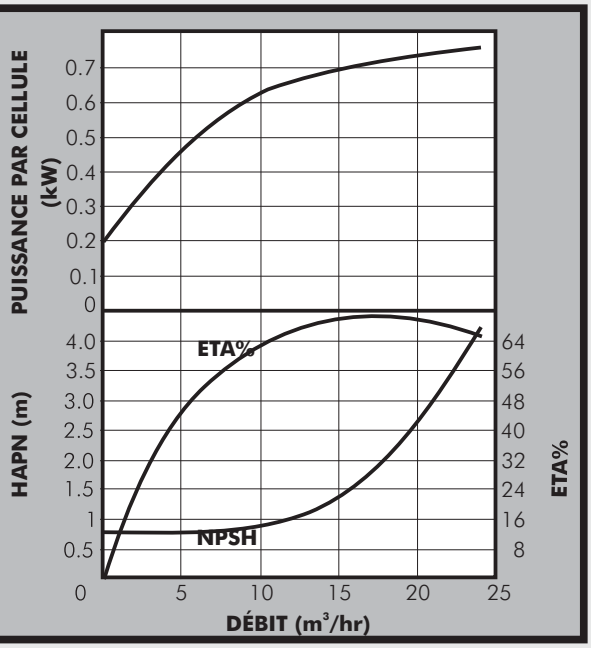

POMPE

Les pompes de la gamme DAYLIFF DI/DIN sont de conception centrifuge, multicellulaire, verticale, en ligne (avec orifices d'aspiration et de refoulement au même niveau) et non auto-amorçante qui convient à une vaste gamme d'applications d'approvisionnement en eau, d'irrigation, de transfert de liquide et de surpression. Les pompes sont de construction robuste et conçues pour une utilisation continue dans les installations commerciales et industrielles. Toutes les pompes DIN comportent des composants essentiels en contact avec l'eau en acier inoxydable AISI 316, y compris les roues, les chambres intermédiaires, l'arbre et les chambres supérieur et inférieur. Elles conviennent au pompage d'eau corrosive hautement minéralisée. Les pompes DI disposent d'une chambre supérieure et inférieure en fonte et d'autres composants sont en acier inoxydable AISI 304. Toutes les pompes sont lubrifiées à l'eau et sont fournies avec une garniture mécanique de type cartouche standard. Elles sont fournies avec des contre-brides à filetage interne BSP.

MOTEUR

Les pompes sont accouplées à un moteur à haut rendement (IE3), totalement enfermé, refroidi par ventilateur et conforme aux normes CEI. Elles doivent être branchées à un dispositif de démarrage conformément aux réglementations locales.

Indice de Protection: IP55 ***Classe d'Isolation:*** F ***Tension:*** 3x380-415V ***Vitesse:*** 2900 tr/min

CONDITIONS DE FONCTIONNEMENT

Liquides Pompables: Liquides fins, propres et non explosifs, sans particules solides ni fibres.
Plage de Température de Liquide: -15°C à +120°C
Température Ambiante Maximale: +50°C
Levée Maximale d'Aspiration: Selon la courbe HAPN plus une marge de sécurité de 1m
Pression Maximale de Fonctionnement: Jusqu'à 7,5kW – 16bar, les autres – 25bar
Pression Maximale d'Entrée: 10bar

DONNÉES DES POMPES

Modèle	Moteur		Intensité Nominale (A)	I de Dém / I	Dimensions (mm)					Poids (kg)
	kW	HP			H1	H2	D1	D2	D3	
DI/DIN15-3	3	4	6.5	6.5	463	779	197	147	-	58
DI/DIN15-5	4	5.5	8.7	7.5	553	879	220	161	-	65
DI/DIN15-7	5.5	7.5	11.2	7.0	675	1037	235	197	300	96
DI/DIN15-9	7.5	10	14.7	8.7	765	1170	235	197	300	105
DI/DIN15-14	11	15	18.9	6.6	1067	1512	269	215	350	145
DI/DIN15-17	15	20	25.5	6.4	1202	1692	269	215	350	160

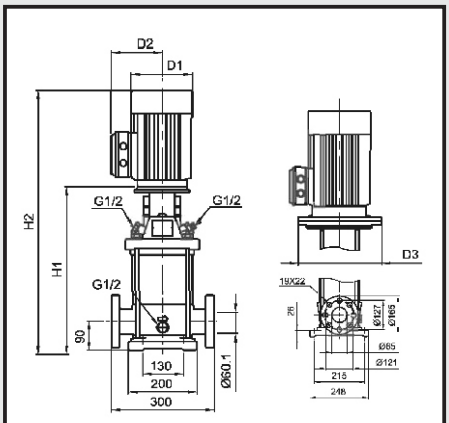

Toutes les dimensions en mm